加拿大GAO集团

领军全球物联网

- ✓
- ✓
- ✓

加拿大GAO集团

领军全球物联网

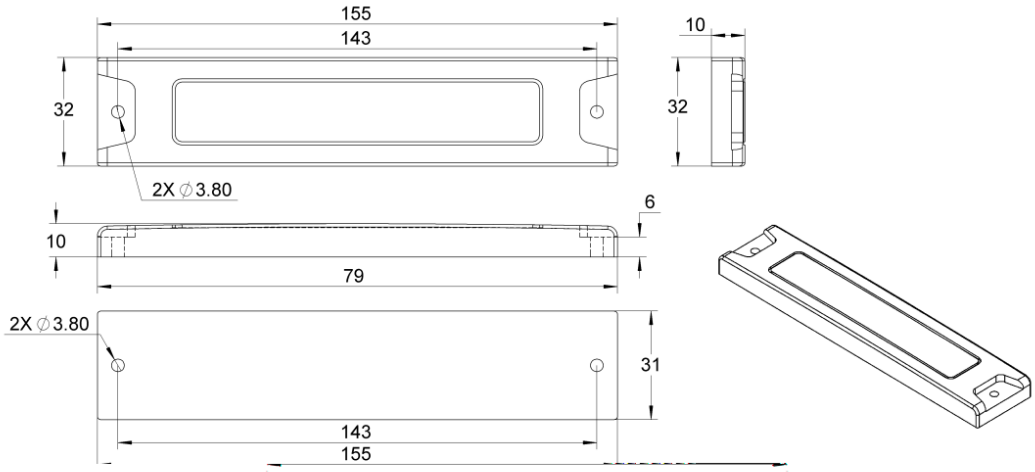

✓

✓

✓

✓